TRUMPF

[redacted]

TruTool S 420 (1A2)

2636-900-3
23.01.2019
TCH531ar

6bar

VERSANDANSCHRIFT:

ADDRESS: .....

ADRESSE DU DESTINATAIRE: .....

CONSIGNACIÓN: .....

INDIRIZZO PER LA SPEDIZIONE: .....

TRUMPF

.....

.....

.....

Telefax No.

.....

NO. ORDER. NO. NO. DE REF. NO. DE REF. NO. D'ORDINE	BEST.-NR. SPARE PART PIECE DE RECHANGE PIEZA DE RECAMBIO PEZZO DI RICAMBIO	ERSATZTEIL DIN	STÜCK QUAN. QUAN. CANT. QUAN.
1	014745	M6X16-12.9 DIN 912	
2	2454967	M5X12-45H DIN 913	
3	104852	No. 3+4+40	
4	097869		
5	103498	Standard	
6	016144	B 6,4-ST DIN 125	
7	103496	NR.4	
10	113038		
11	105659		
13	103494		
14	093539		
15	094673		
16	094676	14/26X0.3 DIN 988	
17	094666	DIN 618	
18	103493	No. 18 + 17	
19	094667	K14X18X15 DIN 5405	
20	085111	K 14X18X13 DIN 5405	
21	010634	3m6X14 DIN 6325	
22	094664		
23	016012	M8X20-12.9 DIN 912	
24	119717		
26	104851		
27	104854		
28	094671	M5X25 DIN 7500	
29	094675		
30	119993		
32	104857		
34	019658	M8X12-10.9 DIN 7985	
35	016225	B8,4-ST DIN 125B	
40	013684	M6X6-45H DIN 913	
300	119981		
301	119978	12X32X10 DIN 625	
302	119982	M6X25-8.8 DIN 912	

NO.	BEST.-NR.	ERSATZTEIL DIN	STÜCK
303	119973		
304	119970		
305	119972		
306	119971		
307	119974		
308	119979		
309	121785	12X28X12 DIN 625	
310	119983		
311	121787		
312	121786		
313	049468		
314	119984		
315	119975		
316	119963	M3X8-8.8 DIN 912	
317	119964		
318	119959		
319	119965		
320	119960		
321	119967		
322		-->325	
323		-->325	
324	119958		
325	119962	incl. 322, 323	
326	049409		
327	119969		
328	119968		
329	114094	M15-1/2"	
330	114095		
331	119980		
332	119957		
333	119966		
334	122959	66,27X3,53 DIN 3771	
335	021474	32X1,2 DIN 472	
336	122632	6201 IV DIN 625	
337	122633		

NO.	BEST.-NR.	ERSATZTEIL DIN	STÜCK

Verschleissteile und Originalzubehör
siehe letzte Seite [D]

Wearing parts and original accessories
see last page [GB]

Pièces d'usure et accessoires d'origine
voir dernière page [F]

Piezas de desgaste y accesorios originales
ver la última página [E]

Pezzi d'usura i accessori originali
vedere ultima pagina [I]

Slitdelar och Originaltillbehör
se sista sidan [S]

BEST.-NR. ORDER. NO. NO. DE REF. NO. DE REF. NO. D'ORDINE		STÜCK QUAN. QUAN. CANT. QUAN.

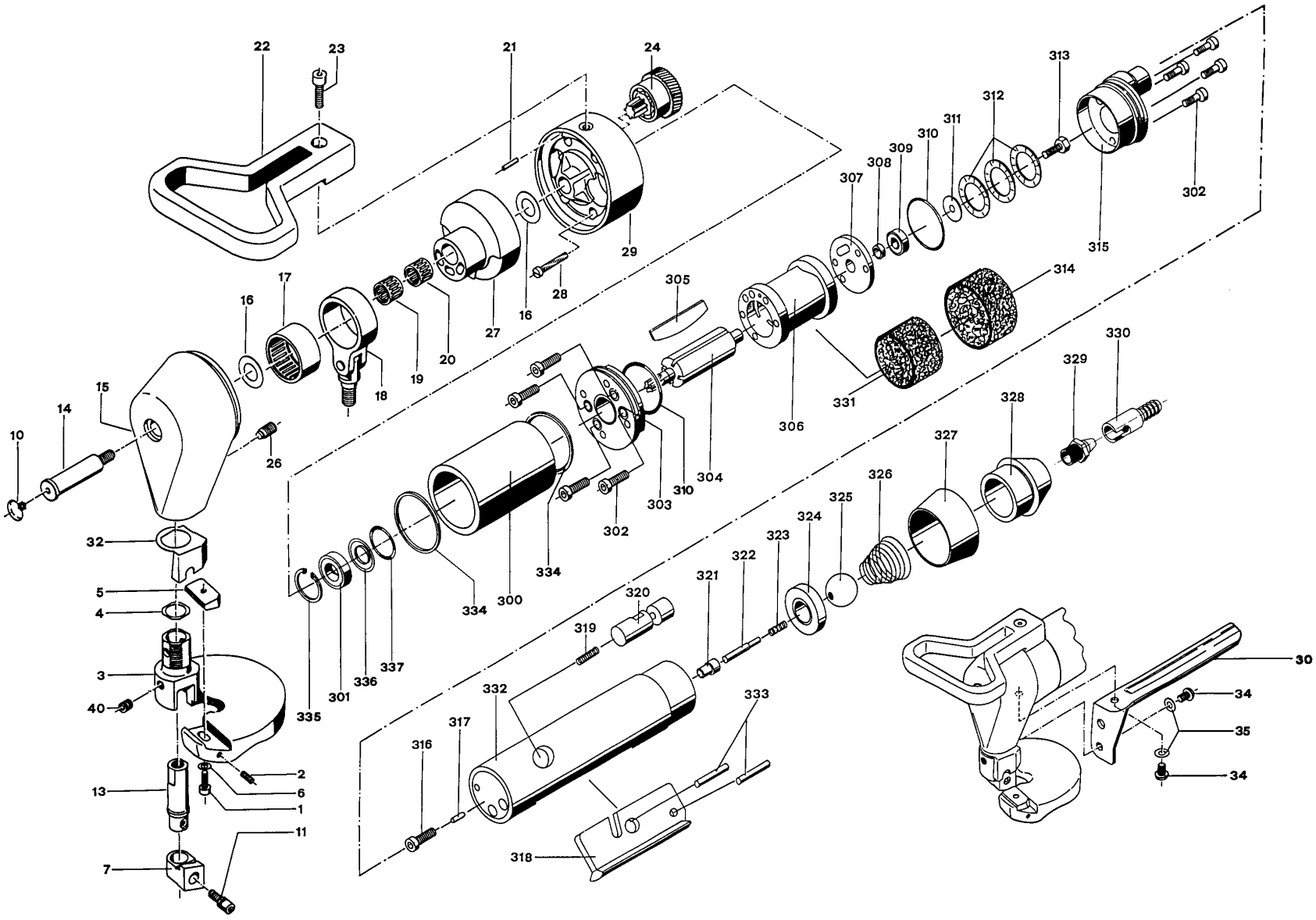
22
23
21
24
313
312
311
310
309
308
307
302
315
29
28
16
27
20
19
18
17
16
305
314
330
329
328
327
326
325
324
323
322
321
320
319
332
333
318
317
316
334
334
300
335
301
336
337
303
310
304
302
306
331
15
14
10
26
32
5
4
3
40
13
2
6
1
11
7
30
34
35
34